متوسطة مغزي قاسم -الدوسن (نموذج1) الموسم الدراسي : 2022-2023

اختبار مادة : العلوم الفيزيائية والتكنولوجيا المستوى : 3م

يوم : 08/03/2023 المدة : ساعةونصف

الجزء الأول (12ن) :

التمرين الأول (06ن):

تعتبر الطاقة الشمسية مصدر من مصادر الطاقة ولاستغلالها ننجز التركيب المقابل .



الوثيقة 2

1-اذكر الهدف من هذا التركيب الوظيفي.

2-ارسم السلسلة الوظيفية والطاقوية لهذا التركيب

3-اكتب نص مبدأ انحفاظ الطاقة ثم علاقته الرمزية للمصباح.

4-اذكر مصدرا اخر للطاقة الكهربائية.

التمرين الثاني: (06ن)

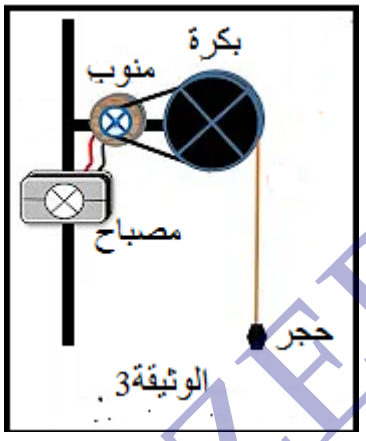

الوثيقة3

تمثل الوثيقة 2 السلسة الطاقوية لاشعال مصباح بسقوط حجر. الموضح في الوثيقة 3

1-اشرح باختصار هذا التركيب الوظيفي.

2-بين دلالة الرموز: Ec-Epp-W-We-Ei

3-اكمل السلسلة الطاقوية.

ب-سم تركيبا اخر درسته يفي بنفس غرض هذا التركيب .

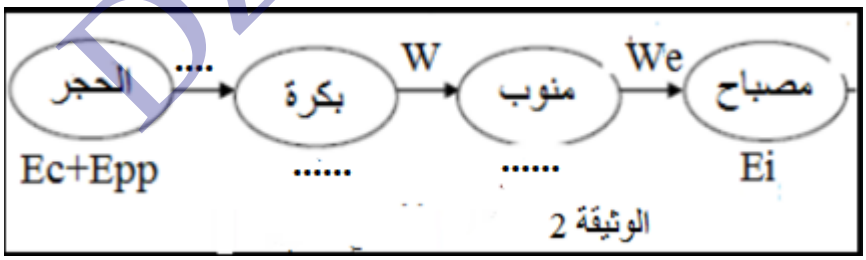

الوثيقة 2

اقلب الصفحة

DZEDUCATIVE.COM

الجزء الثاني (08ن) :

الوضعية الادماجية (08ن) :

اشتكى الأب من الانقطاع المتكرر للتيار الكهربائي للمنزل كما انه عجز عن تسديد فاتورة الكهرباء والغاز عند تلقيه اياها, استعان بابنه عمر(تلميذ يدرس ثالثة متوسط) لمعرفة سبب ذلك الذي قام بتفقد الفاتورة والاجهزة الكهرومنزلية فوجد بعض الكتابات موضحة في الوثيقة 4 اعتمادا على مكتسباتك القبلية والوثيقة 3 ساعد الاب وابنه في الاجابة عن الاسئلة الاتية :

1-احسب الاستطاعة الكلية للاجهزة ثم استنتج سبب انقطاع التيار الكهربائي .

2-احسب الطاقة التي يحولها المصباح الفلوري خلال ساعتين. بkWh ثم بj

3-قدم نصائح لتفادي الاستهلاك المفرط للكهرباء.

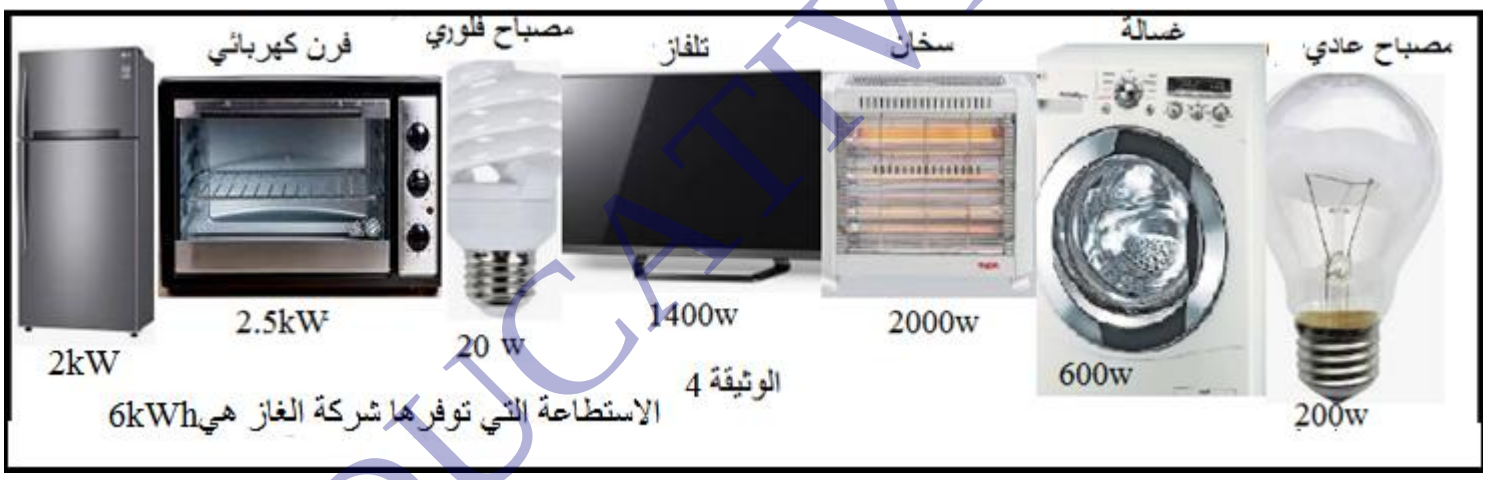

انتهى الاختبار

الصفحة 2 من 2

بالتوفيق أبنائي الأعزاء

أستاذ المادة :سكال محمد

DZEDUCATIVE.COM

متوسطة مغزي قاسم -الدوسن (نموذج2) الموسم الدراسي : 2022-2023

اختبار مادة : العلوم الفيزيائية والتكنولوجيا المستوى : 3م

يوم : 08/03/2023 المدة : ساعة ونصف

الجزء الأول (12نقطة) :

الوضعية الأولى (06نقاط):

في حصة الاعمال المخبرية قام الاستاذ رفقة تلاميذه بانجاز الدارة الكهربائية الممثلة بمخططها النظامي في الوثيقة 1 .بعد غلق القاطعة :

1-أعد رسم الدارة ومثل عليها جهة التيار الكهربائي .

2-سم العناصر المرقمة واذكر دور كل منهما مع تحديد طريقة ربطهما في الدارة الكهربائية

3- أحسب :

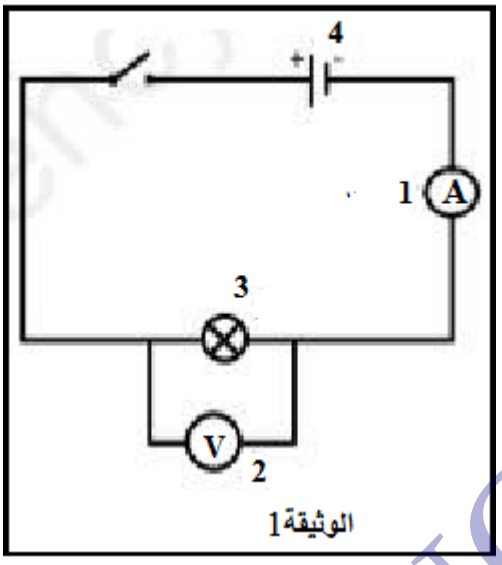

الوثيقة1

أ-القيمة التي يقيسها العنصر 1 علما انه يشير للتدريجة 50 في السلم 100 من معيار 5A

ب- القيمة التي يقيسها العنصر 2 علما انه يشير للتدريجة 200 في السلم 500 من معيار 10V

الوضعية الثانية: (06نقاط)

تمثل الوثيقة 2 السلسة الطاقوية لاشعال مصباح بسقوط حجر. الموضح في الوثيقة 3

1-اشرح باختصار هذا التركيب الوظيفي.

2-بين دلالة الرموز: Ec-Epp-W-We-Ei

3-أ-اكتب نص مبدأ انحفاظ الطاقة ثم علاقته الرمزية للمنوب.

ب-اذكر عنصرا اخر يمكن استبداله مكان المنوب.

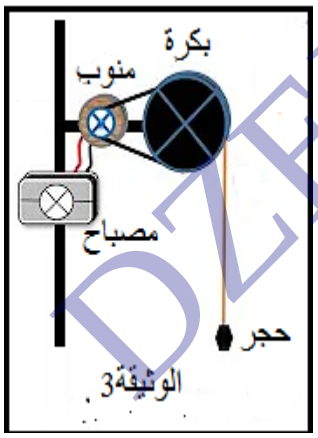

الوثيقة3

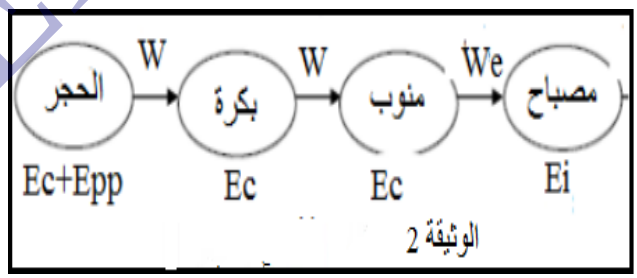

الوثيقة 2

DZEDUCATIVE.COM

الجزء الثاني (08نقاط) :

الوضعية الادماجية (08نقاط) :

اشتكى الأب من الانقطاع المتكرر للتيار الكهربائي للمنزل كما انه عجز عن تسديد فاتورة الكهرباء والغاز عند تلقيه اياها, استعان بابنه الذي يدرس في السنة الثالثة متوسط لمعرفة سبب ذلك, قام الابن بتفقد الفاتورة فوجد عليها الرمزين PMD=6Kw و 54M كما وجد بعض الكتابات على الاجهزة الكهرومنزلية (الوثيقة 4).

اعتمادا على مكتسباتك القبلية والوثيقة 3 ساعد الاب وابنه في الاجابة عن الاسئلة الاتية :

1-وضح دلالة الرمزين PMD=6Kw و 54M .

ب-فسر سبب انقطاع التيار الكهربائي عن المنزل.

2-احسب الطاقة الاجمالية التي تحولها الاجهزة خلال 3اشهر.

3-قدم نصائح لتجنب الاستهلاك المفرط للكهرباء.

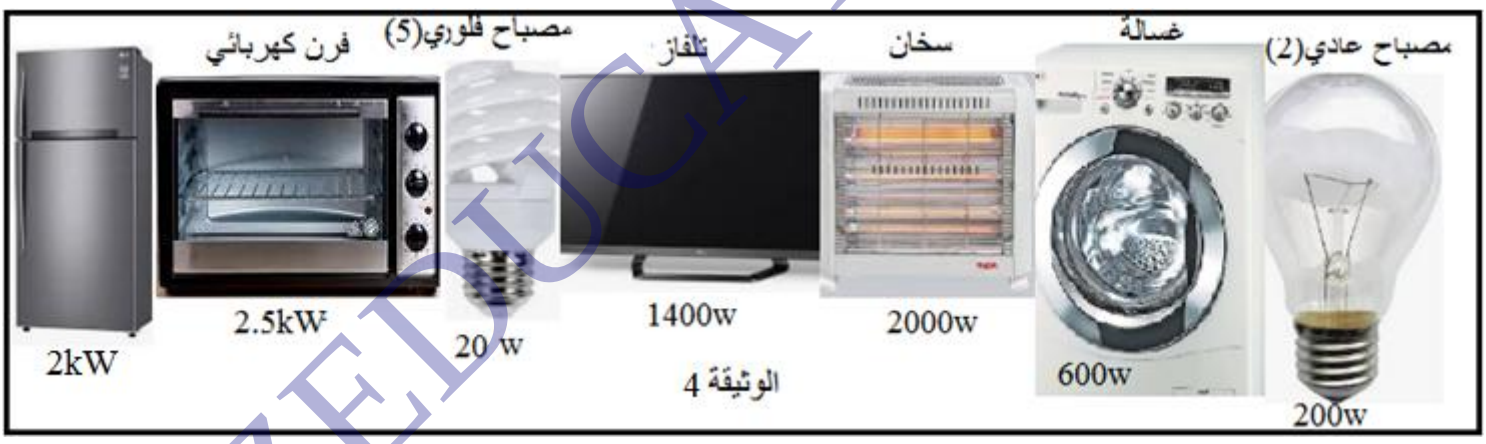

انتهى الاختبار

الصفحة 2 من 2

بالتوفيق أبنائي الأعزاء

أستاذ المادة :سكال محمد

DZEDUCATIVE.COM

متوسطة مغزي قاسم –الدوسن(نموذج3) الموسم الدراسي : 2022-2023

اختبار مادة : العلوم الفيزيائية والتكنولوجيا المستوى : 3م

يوم : المدة : ساعة ونصف

الجزء الأول (12ن) :

التمرين الأول (06ن):

لاجراء بعض القياسات في الدارات الكهربائية نستعمل عدة وسائل قياس .

1-اكمل الجدول الاتي :

	الرمز	اداة القياس	وحدة القياس	الرمز النظامي لاداة القياس	طريقة الربط في الدارة الكهبائية
التوتر الكهربائي					
شدة التيار الكهربائي					

2-قارن بين النموذج المائي والتيار الكهربائيكما في الجدول الاتي :

النموذج المائي	جزيئات الماء		حنفية مغلقة		المضخة
النموذج الكهربائي		التيار الكهربائي		دارة مغلقة	

التمرين الثاني: (06ن)

اشتكى الأب من الانقطاع المتكرر للتيار الكهربائي للمنزل كما انه عجز عن تسديد فاتورة الكهرباء والغاز عند تلقيه اياها, استعان بابنه للتاكد الذي يدرسفس السنة ثالثة متوسط لمعرفة سبب ذلك الذي قام بتفقد الفاتورة فوجد عليها الرمزين PMD=6Kwو 54M كما وجد بعض الكتابات على الاجهزة الكهرومنزلية (الوثيقة 1).

1-وضح دلالة الرمزين PMD=6Kwو 54M

.....

2-فسر سبب انقطاع التيار الكهربائي عن المنزل.

.....

3-احسب الطاقة الاجمالية التي تحولها الاجهزة خلال 3اشهر

.....



الوثيقة 1

اقلب الصفحة

DZEDUCATIVE.COM

الجزء الثاني (08ن) :

الوضعية الادماجية (08ن) :

في احدى الحصص الفيزياء قدم الاستاذ لمتعلميه الادوات الالزمة لانجاز التجربتين الممثلتين بالمخططين الموضحين في الوثيقة2

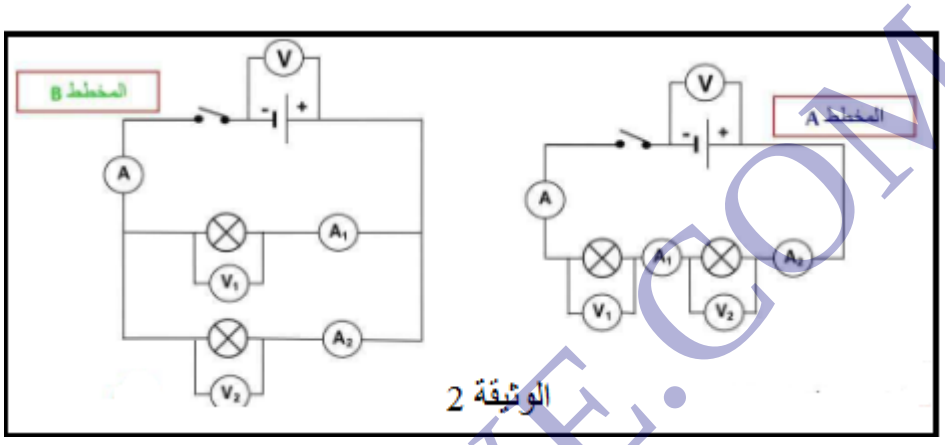

الوثيقة 2

اعتمادا على مكتسباتك القبلية والوثيقة 2 اجب عمايلي :

1-حدد نوع الربط في كل دارة كهربائية مع التبرير.

.....

2-اكتب العلاقة بين التوترات ثم بين الشدات في كل مخطط.

3-استعن بقانون الشدات والتوترات (السوال 2)لاكمال الجدول الاتي علما ان المصابيح متماثلة :

الدارة الكهربائية	المخطط A		المخطط B	
	شدة التيار الكهربائي	التوتر الكهربائي	شدة التيار الكهربائي	التوتر الكهربائي
الدارة الكلية	I=.....	U=12V	I=0.5A	U=.....
المصباح L1	I_1=0.2A	U_1=.....	I_1=.....	U_1=.....
المصباح L2	I_2=.....	U_2=.....	I_2=.....	U_2=6V

انتهى الاختبار

الصفحة 2 من 2

بالتوفيق أبنائي الأعزاء

أستاذ المادة :سكال محمد

DZEDUCATIVE.COM

متوسطة مغزي قاسم –الدوسن(نموذج4) الموسم الدراسي : 2022-2023

اختبار مادة : العلوم الفيزيائية والتكنولوجيا المستوى : 3م

يوم : المدة : ساعة ونصف

الجزء الأول (12ن) :

التمرين الأول (06ن):

لاجراء بعض القياسات في الدارات الكهربائية نستعمل عدة وسائل قياس .

1-اكمل الجدول الاتي :

	الرمز	اداة القياس	وحدة القياس	الرمز النظامي لاداة القياس	طريقة الربط في الدارة الكهبائية
التوتر الكهربائي					
شدة التيار الكهربائي					

2-قارن بين النموذج المائي والتيار الكهربائي.

التمرين الثاني: (06ن)

اشتكى الأب من الانقطاع المتكرر للتيار الكهربائي للمنزل كما انه عجز عن تسديد فاتورة الكهرباء والغاز عند تلقيه اياها, استعان بابنه للتاكد الذي يدرسفس السنة ثالثة متوسط لمعرفة سبب ذلك الذي قام بتفقد الفاتورة فوجد عليها الرمزين PMD=6Kw و54M كما وجد بعض الكتابات على الاجهزة الكهرومنزلية (الوثيقة 1).

1-وضح دلالة الرمزين PMD=6Kw و 54M .

2-فسر سبب انقطاع التيار الكهربائي عن المنزل.

3-احسب الطاقة الاجمالية التي تحولها الاجهزة خلال 3اشهر.



الوثيقة 1

اقلب الصفحة

DZEDUCATIVE.COM

الجزء الثاني (08ن) :

الوضعية الادماجية (08ن) :

في احدى الحصص الفيزياء قدم الاستاذ لمتعلميه الادوات الالزمة لانجاز التجربتين الممثلتين بالمخططين الموضحين في الوثيقة 2.

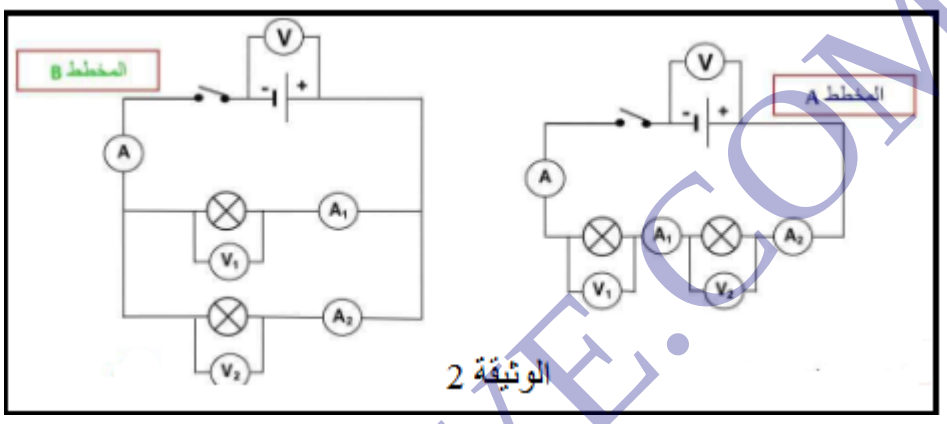

الوثيقة 2

اعتمادا على مكتسباتك القبلية والوثيقة 2 اجب عمايلي :

1-حدد نوع الربط في كل دارة كهربائية مع التبرير.

2-اكمل الجدول الاتي :

الدارة الكهربائية	المخطط الاول		المخطط الثاني	
	شدة التيار الكهربائي	التوتر الكهربائي	شدة التيار الكهربائي	التوتر الكهربائي
الدارة الكلية	I=.....	U=.....	I=.....	U=.....
المصباح L1	I_1=.....	U_1=.....	I_1=.....	U_1=.....
المصباح L2	I_2=.....	U_2=.....	I_2=.....	U_2=.....

انتهى الاختبار

الصفحة 2 من 2

بالتوفيق أبنائي الأعزاء

أستاذ المادة :سكال محمد

DZEDUCATIVE.COM

متوسطة مغزي قاسم –الدوسن(نموذج5) الموسم الدراسي : 2022-2023

اختبار مادة : العلوم الفيزيائية والتكنولوجيا المستوى : 3م

يوم : المدة : ساعة ونصف

الجزء الأول (12ن) :

التمرين الأول (06ن):

لاجراء بعض القياسات في الدارات الكهربائية نحقق الدارة الكهربائية المقابلة .

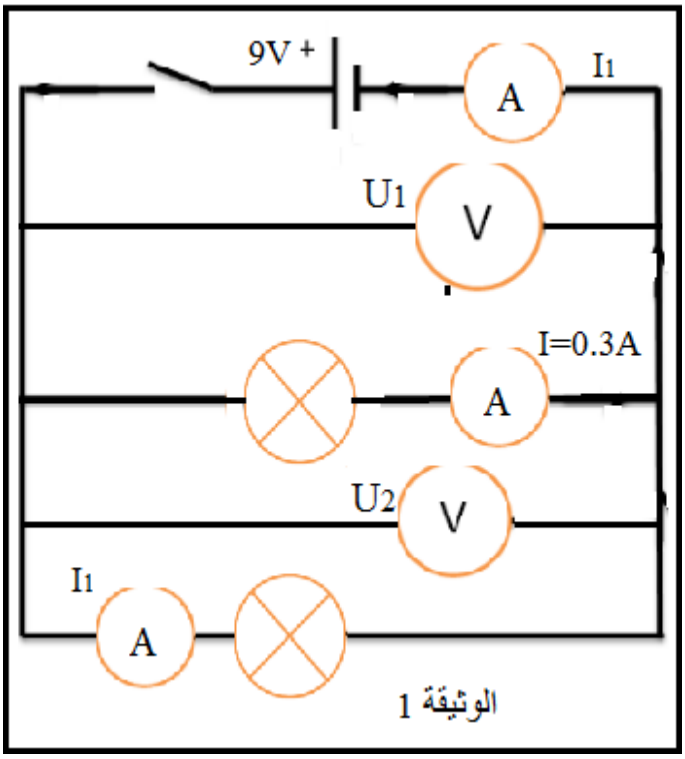

الوثيقة 1

1-سم البيانات المرقمة 1-2-3

2-أذكر طريقة ربط العنصرين 2 و 3 في الدارة الكهربائية.

3-احسب قيم المقادير I_1 –I_2 –U_1-U_2

4-اعد رسم الدارة الكهربائية ومثل عليها جهة التيار الكهربائي.

التمرين الثاني: (06ن)

تعتبر الطاقة الشمسية مصدر من مصادر الطاقة ولاستغلالها ننجز التركيب المقابل .



الوثيقة 2

1-اذكر الهدف من هذا التركيب الوظيفي.

2-ارسم السلسلة الوظيفية والطاقوية لهذا التركيب

3-اكتب نص مبدأ انحفاظ الطاقة ثم علاقته الرمزية للمصباح.

4-اذكر مصدرا اخر للطاقة الكهربائية.

DZEDUCATIVE.COM

الجزء الثاني (08ن) :

الوضعية الادماجية (08ن) :

اشتكى الأب من الانقطاع المتكرر للتيار الكهربائي للمنزل كما انه عجز عن تسديد فاتورة الكهرباء والغاز عند تلقيه اياها, استعان بابنه للتاكد الذي يدرسفس السنة ثالثة متوسط لمعرفة سبب ذلك الذي قام بتفقد الفاتورة فوجد عليها الرمزين PMD=6Kw و 54M كما وجد بعض الكتابات على الاجهزة الكهرومنزلية (الوثيقة 3).

اعتمادا على مكتسباتك القبلية والوثيقة 3 ساعد الاب وابنه في الاجابة عن الاسئلة الاتتية /

1-وضح دلالة الرمزين PMD=6Kw و 54M .

2-فس سبب انقطاع التيار الكهربائي عن المنزل.

3-احسب الطاقة الاجمالية التي تحولها الاجهزة خلال 3اشهر.

4-قدم نصائح لتجنب الاستهلاك المفرط للكهرباء.



انتهى الاختبار

الصفحة 2 من 2

بالتوفيق أبنائي الأعزاء

سكال محمد: أستاذ المادة

DZEDUCATIVE.COM